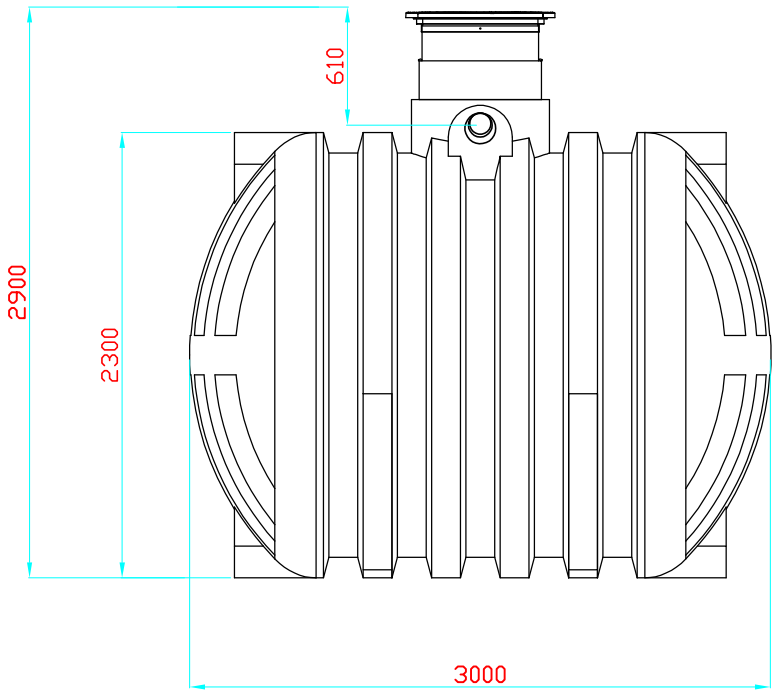

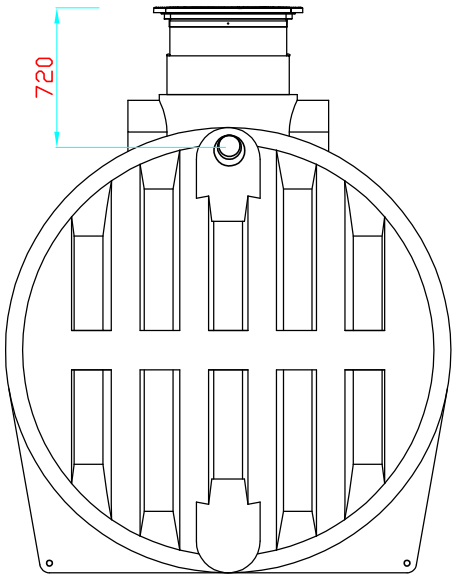

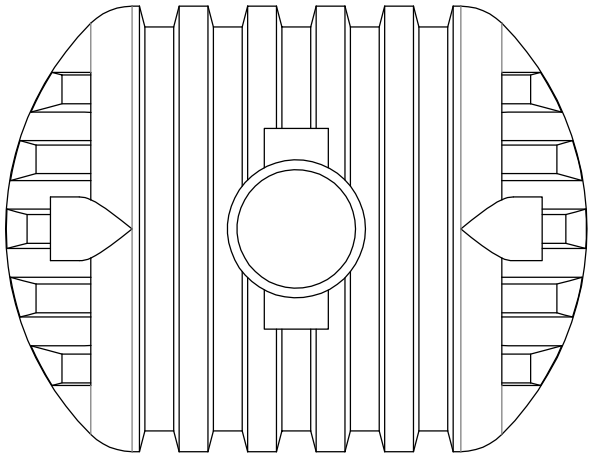

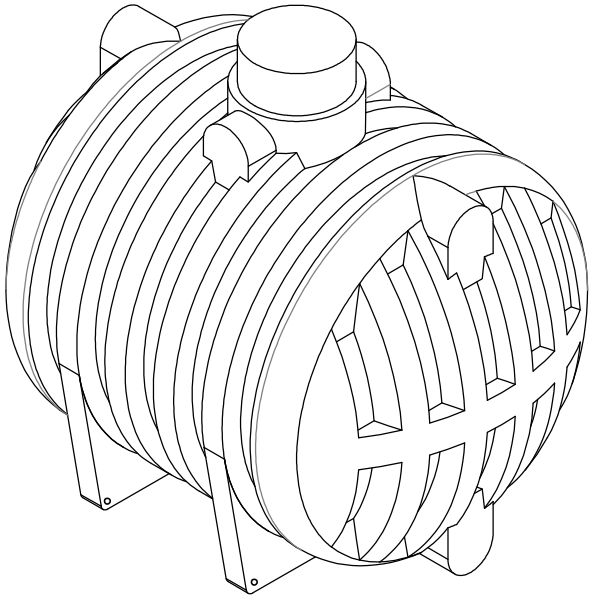

	Datum	Jméno
Nakreslen	4.5.2020	L. Krajča
Zkontrolován		
Norma		

ELKOPLAST CZ, s.r.o.
Štefánikova 2664, 760 01 Zlín. Czech Republik
tel: +420 577 622 840 fax:+420 577 622 846
www.elkoplast.cz

ELKOPLAST

NEPTUN 9500

Stav	Změny	Datum	Jméno